Bata hidrorepelente

Estéril y no estéril

Clasificación
DM clase I s (estéril)
DM clase I (no estéril)

Material
TNT hidrorepelente Spunbond 25 g/m², sin látex

Tallas
única

Colores
Verde, celeste

Embalaje
Caja de 50 batas

Esterilidad
Esterilidad garantizada 5 años

Versatil

Especialmente indicadas para visitantes y pacientes, pero también para profesionales sanitarios que participen en intervenciones breves o ambulatorias.

Cómodo

Gracias al excelente ajuste, permite moverse normalmente sin que el tejido se desgarre. Cinturilla regulable de TNT y cierre del cuello con lazos en la parte posterior.

Trazable

Cada bata está empaquetada en un blíster médico estéril que cuenta con doble etiqueta adhesiva que garantiza la trazabilidad del producto.

Color		Verde	Celeste
Código - no estéril		**18873**	**18874**
Código - estéril		**18875**	**18876**
A	Largo de la bata	120 cm	120 cm
B	Ancho de la bata	140 cm	140 cm

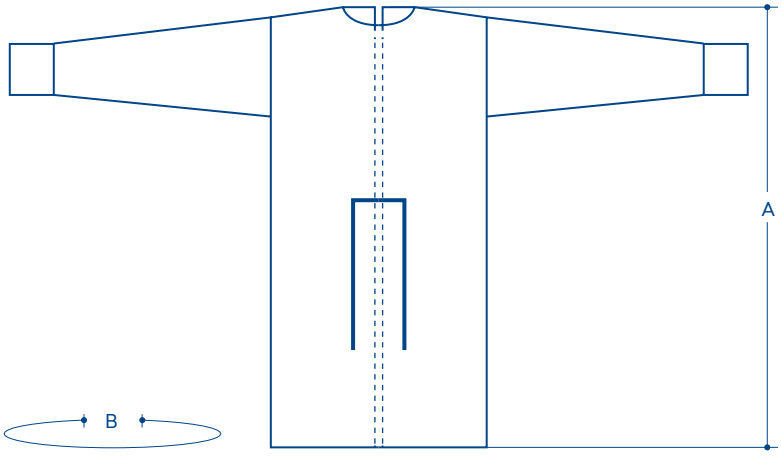

Euronda | Alle®

Euronda Spa — Via dell' Artigianato 7, 36030, Montecchio Precalcino, Vicenza, Italy
t (+39) 0445 329811 — **m** info@euronda.com — **www.euronda.com**